色番	色　　彩	備　考
M2	ムーンホワイトN	
M3	ムーンピンクN	
M4	ムーンライムN	
M6	ムーングリーンN	
M5	ムーンブラウンN	

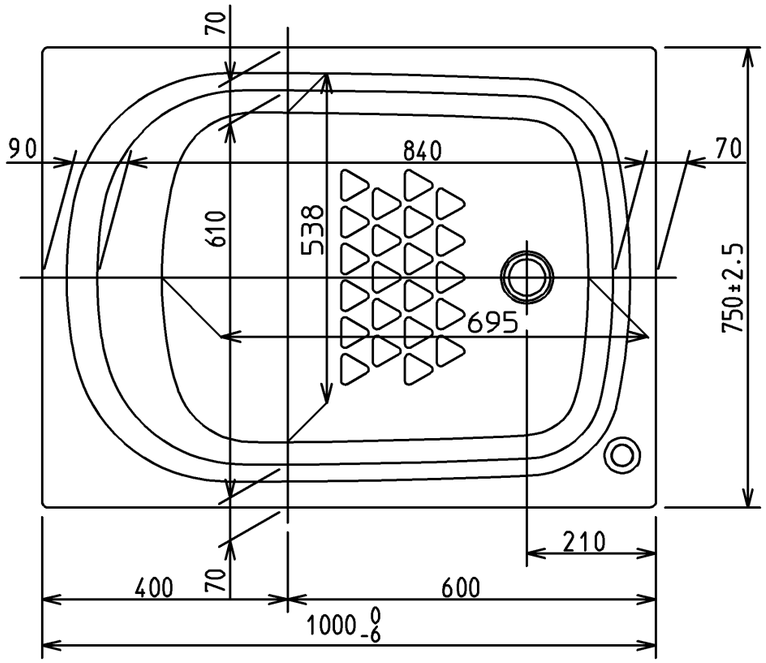

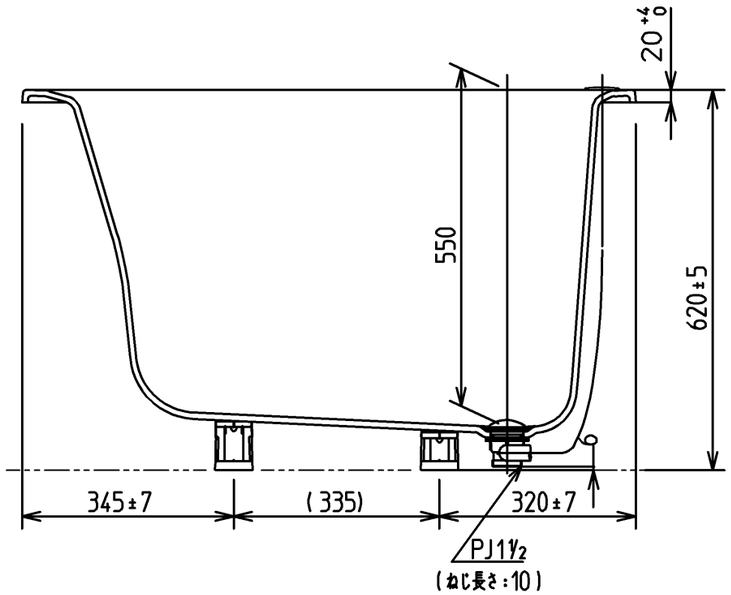

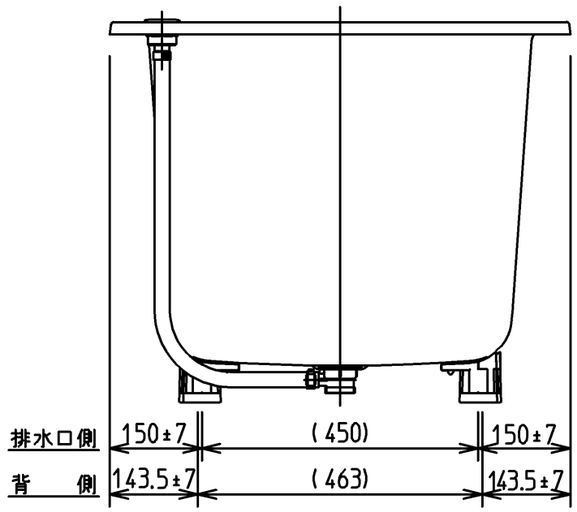

＜特殊点＞

１．排水仕様変更（間接排水→直間兼用排水）

２．全高変更20mmアップ（600→620）

図　各和洋折衷エプロンなし ネオマーブバス （1000サイズ）					尺　度　1:10 図　番 PNS1000RJ T930
年月日 12.02.01	製図	榎園	検図	兵頭　前田	TOTO

A3